Термостатическая головка с выносным термодатчиком

Изготовитель - FAR Rubinetterie S.p.A., Италия, Via Morena, 20-28024

COZZANO (NO) -Tel. (0322) 94722-956450 Telefax (0322) 955332

Термостатические головки с выносным датчиком (арт. 1810) предназначены для управления штоком терморегулирующего вентиля для регулирования расхода теплоносителя поступающего в прибор отопления. В качестве датчика температуры содержат жидкость с высоким коэффициентом теплового расширения.

Выносной датчик регистрирует комнатную температуру и активирует, благодаря изменению внутреннего давления наполняющей его жидкости, открытие или закрытие потока теплоносителя в вентиль, чтобы достичь требуемой комнатной температуры, установленной на термостатической головке.

Арт. 1810

Корпус термоголовки выполнен из ABS-пластика.

Термоголовка клемного типа, т.е. устанавливается на термоклапан совмещением соединительных каналов. Длина капиллярной трубки 2 метра.

Технические характеристики

- ✓ Диапазон регулировки температуры 7 - 28°C
- ✓ Максимальный перепад давления 1 бар
- ✓ Справочная точка на селекторе «3» = 20°C
- ✓ Антизаморозка 6 °C
- ✓ Гистерезис 0,4 К
- ✓ Временная постоянная со встроенным датчиком 27 мин

2. Установка термостатической головки

Если отопительный прибор установлен в нише стены или закрыт мебелью или расположен за толстыми занавесками, то лучше устанавливать термоголовку с выносным датчиком. Сенсор располагают на максимальном расстоянии 2 метра. Установка термостатической головки может быть произведена только после снятия регулирующей ручки и фиксирующей муфты с корпуса вентиля.

Два возможных способа установки термоголовки со встроенным датчиком:

1-ый способ:

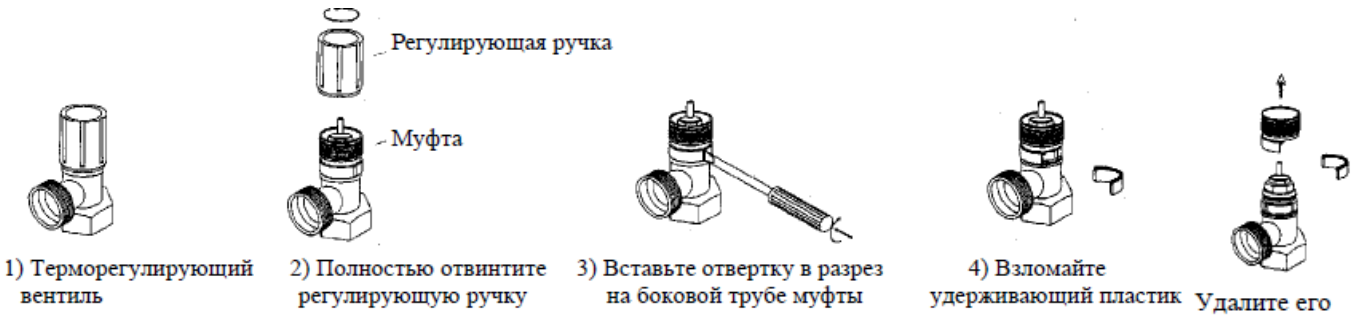

2-ой способ:

Открутите полностью регулирующую ручку

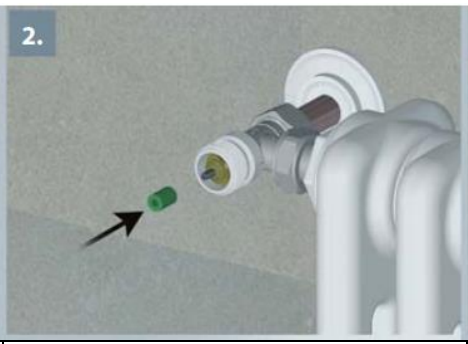

Установите на шток зеленый цилиндр из индивидуальной упаковки термоголовки

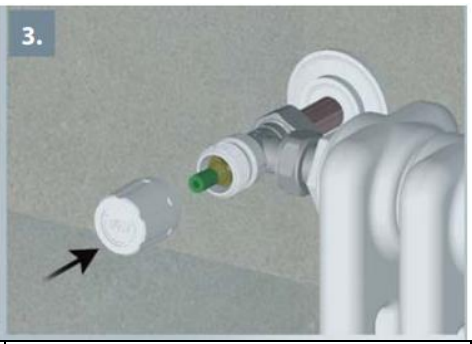

Накрутите полностью (до щелчка) регулирующую ручку

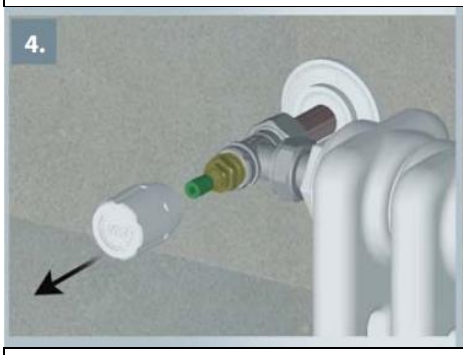

Удалите ручку с зафиксированной в ней пластиковой основой

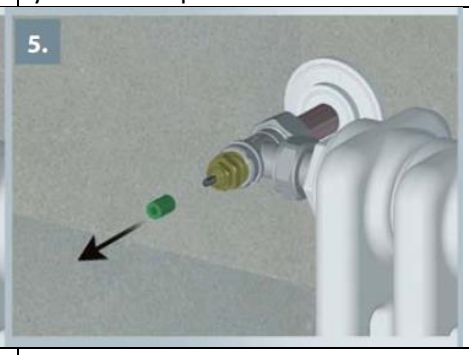

Уберите зеленый цилиндр

Переведите селектором на позицию №5.

Выбрать в соответствии со шкалой требуемое положение термоголовки и при необходимости зафиксировать ползунком. Установка требуемой комнатной температуры производится вращением термостатической головки, имеющей градуированную шкалу для облегчения установки.

*	1	2	3	4	5
7°C	12°C	16°C	20°C	24°C	28°C

Габаритные размеры, мм

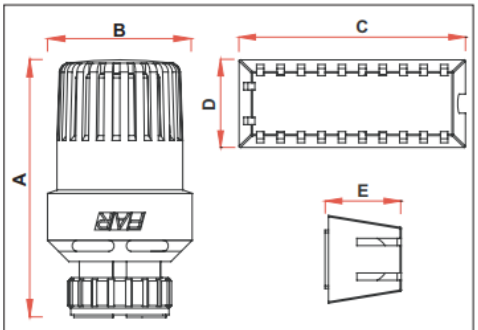

ARTICOLO	A	B	C	D	E
1810	98	55	85	33	27

Транспортировка и хранение

Изделия транспортируются любым видом транспорта в картонной упаковке в соответствии с правилами, действующими на транспорте данного вида. Изделия должны храниться в упакованном виде в закрытом помещении. При хранении, монтаже и эксплуатации необходимо оберегать изделия от механических повреждений (ударов и т.п.)